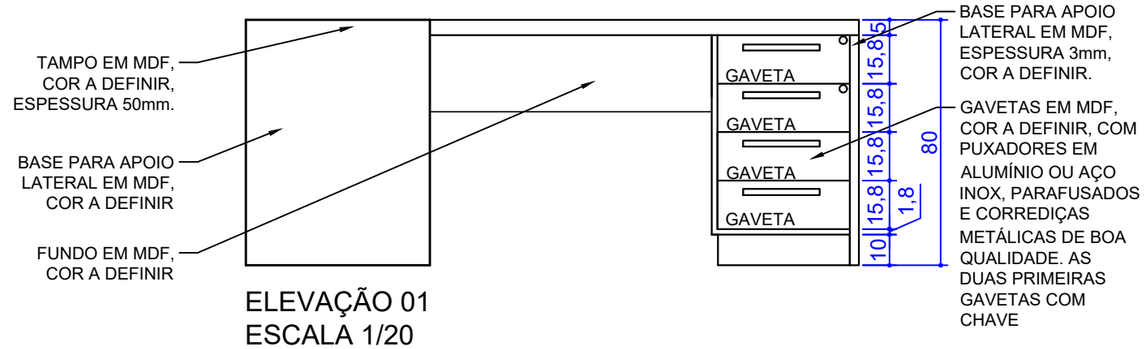

ELEVAÇÃO 01
ESCALA 1/20

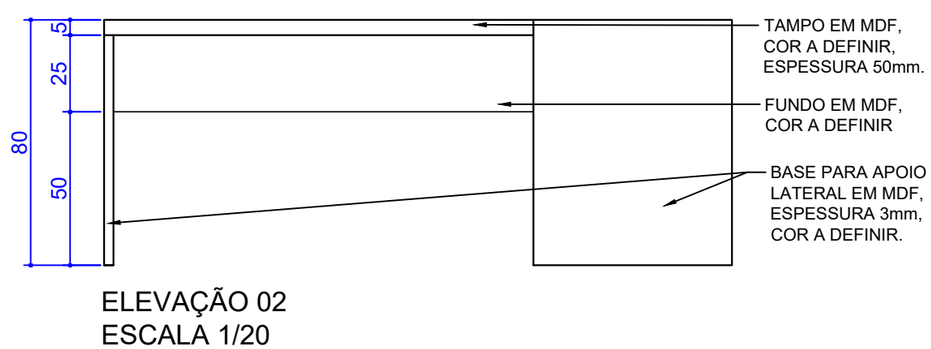

ELEVAÇÃO 02
ESCALA 1/20

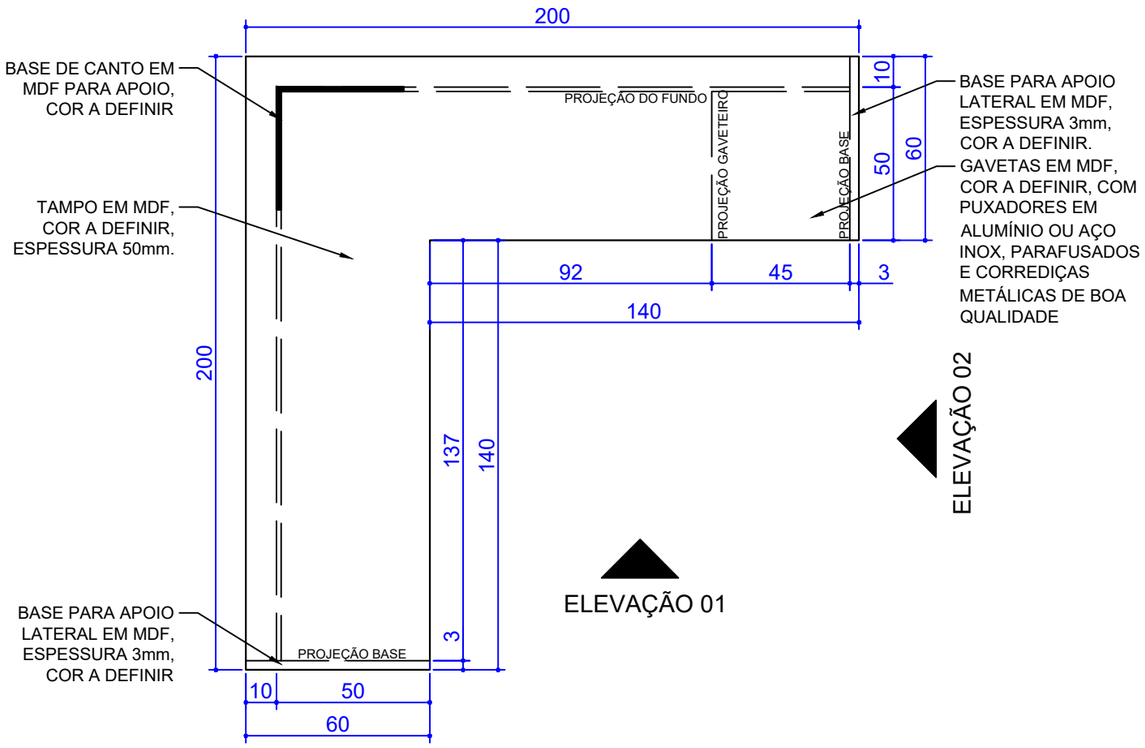

PLANTA BAIXA
ESCALA 1/20

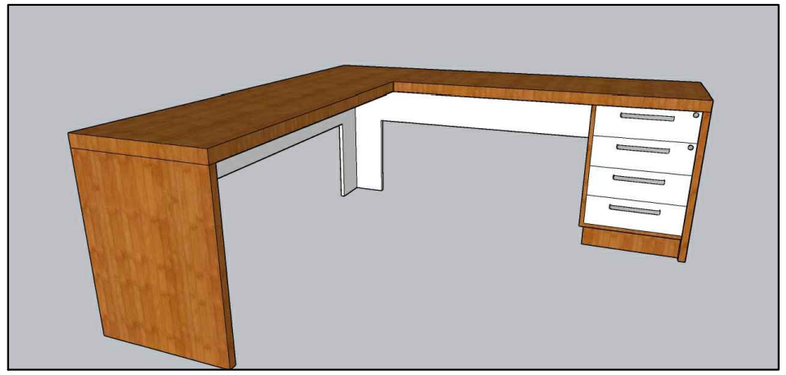

VISTA DIAGONAL
SEM ESCALA

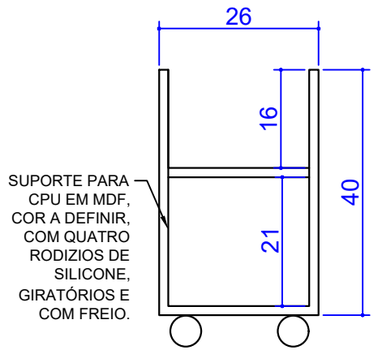

CARRINHO CPU + NO BREAK
VISTA FRONTAL
ESCALA 1/10

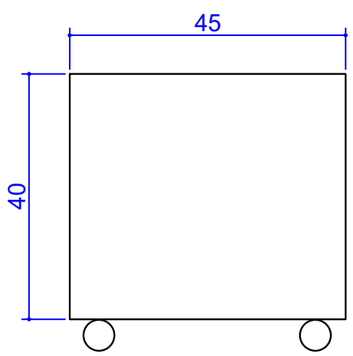

CARRINHO CPU + NO BREAK
VISTA LATERAL
ESCALA 1/10

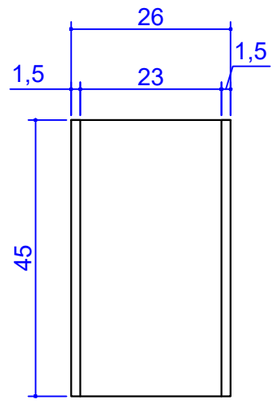

CARRINHO CPU + NO BREAK
VISTA SUPERIOR
ESCALA 1/10

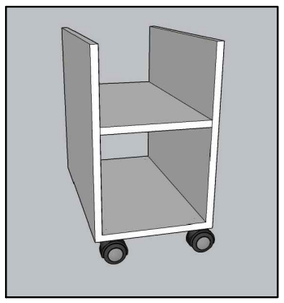

CARRINHO CPU + NO BREAK
SEM ESCALA

Prefeitura Municipal de Bom Sucesso do Sul
Rua Candido Merlo, 290 – CEP: 85515–000
Fone (46) 3234–1135 – CNPJ: 80.874.100/0001–86

Projeto: MÓVEIS – DEPARTAMENTO DE EDUCAÇÃO	Lote: – / Quadra: –
Proprietário: Município de Bom Sucesso do Sul	Área: –
Especificações: MESA E SUPORTE CPU – SALA DA DIREÇÃO	Escala: INDICADA / Data: MAIO/2021
Mariana Martinelo Arquiteta e Urbanista CAU nº A68418/0	Prancha: 11/20