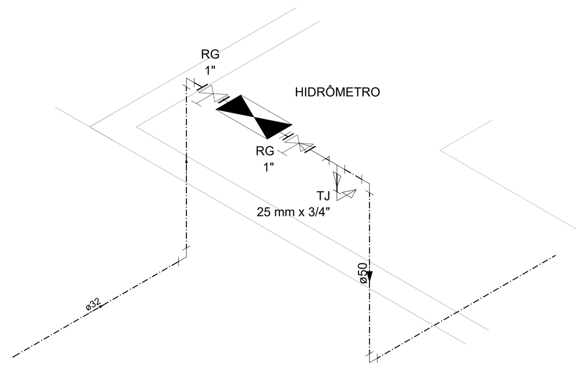

1 DETALHE H1
ESCALA 1/25

Legenda de peças		
	Bomba Hidráulica - Recalque	
A1	Schneider	
	Recalque - BCR-2000- 1/4 CV	1pç

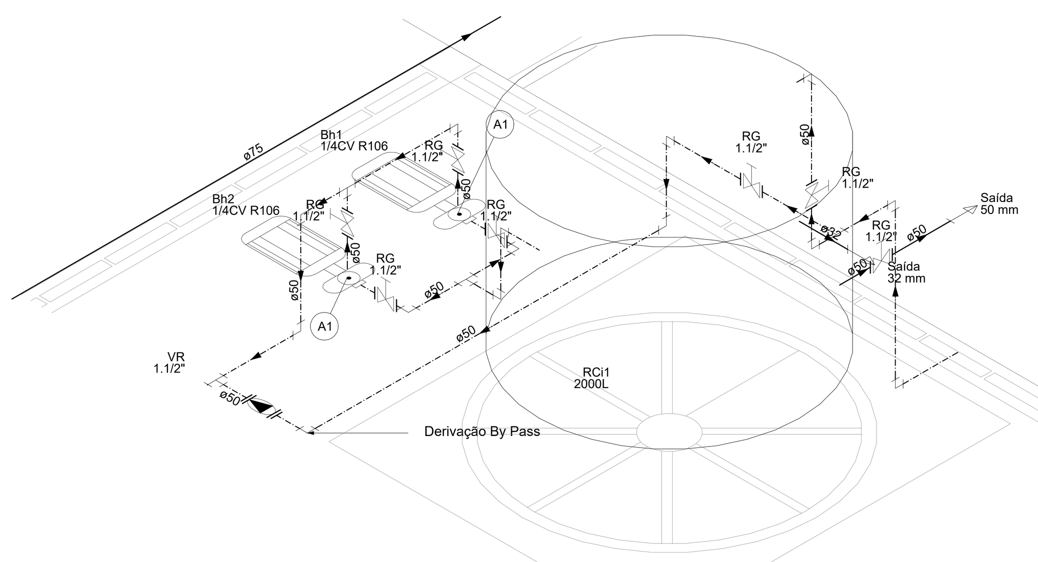

2 DETALHE H2
ESCALA 1/25

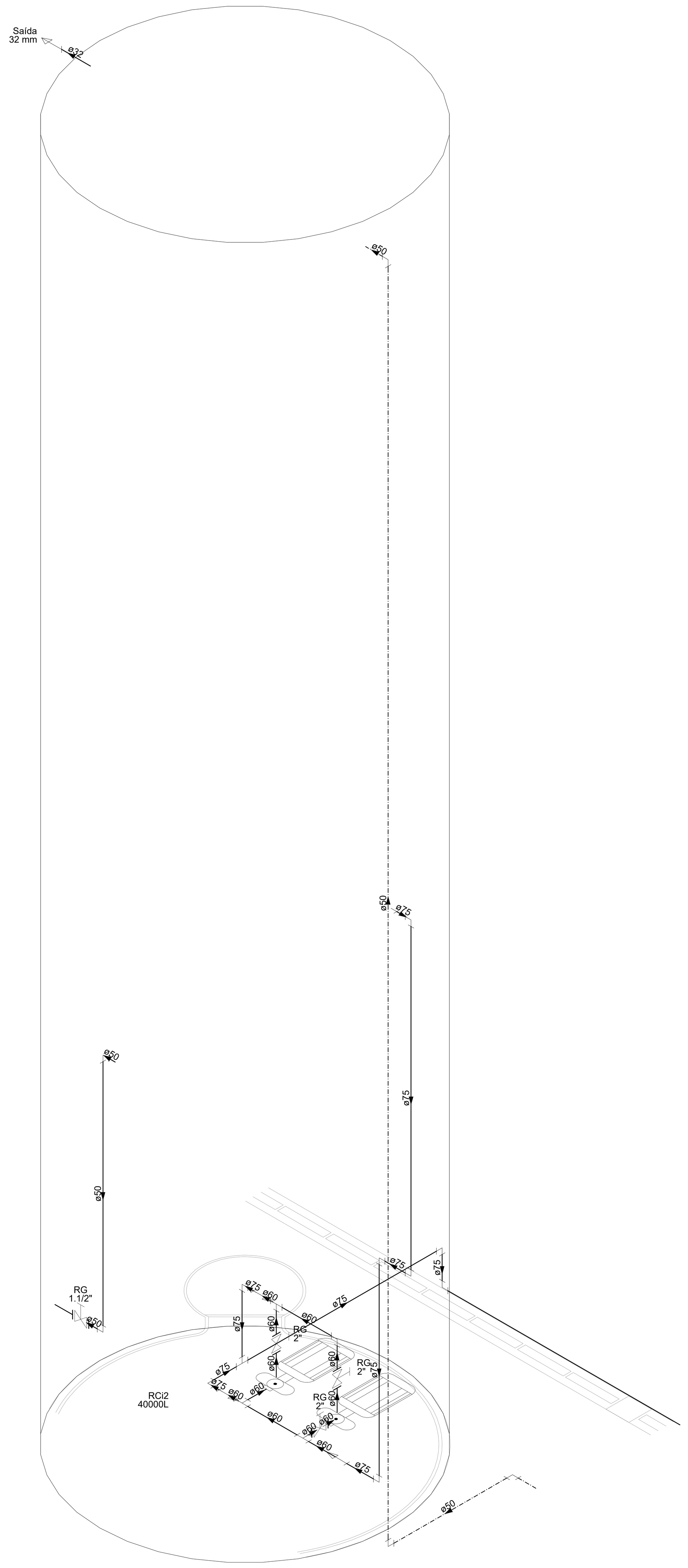

3 DETALHE H3
ESCALA 1/25

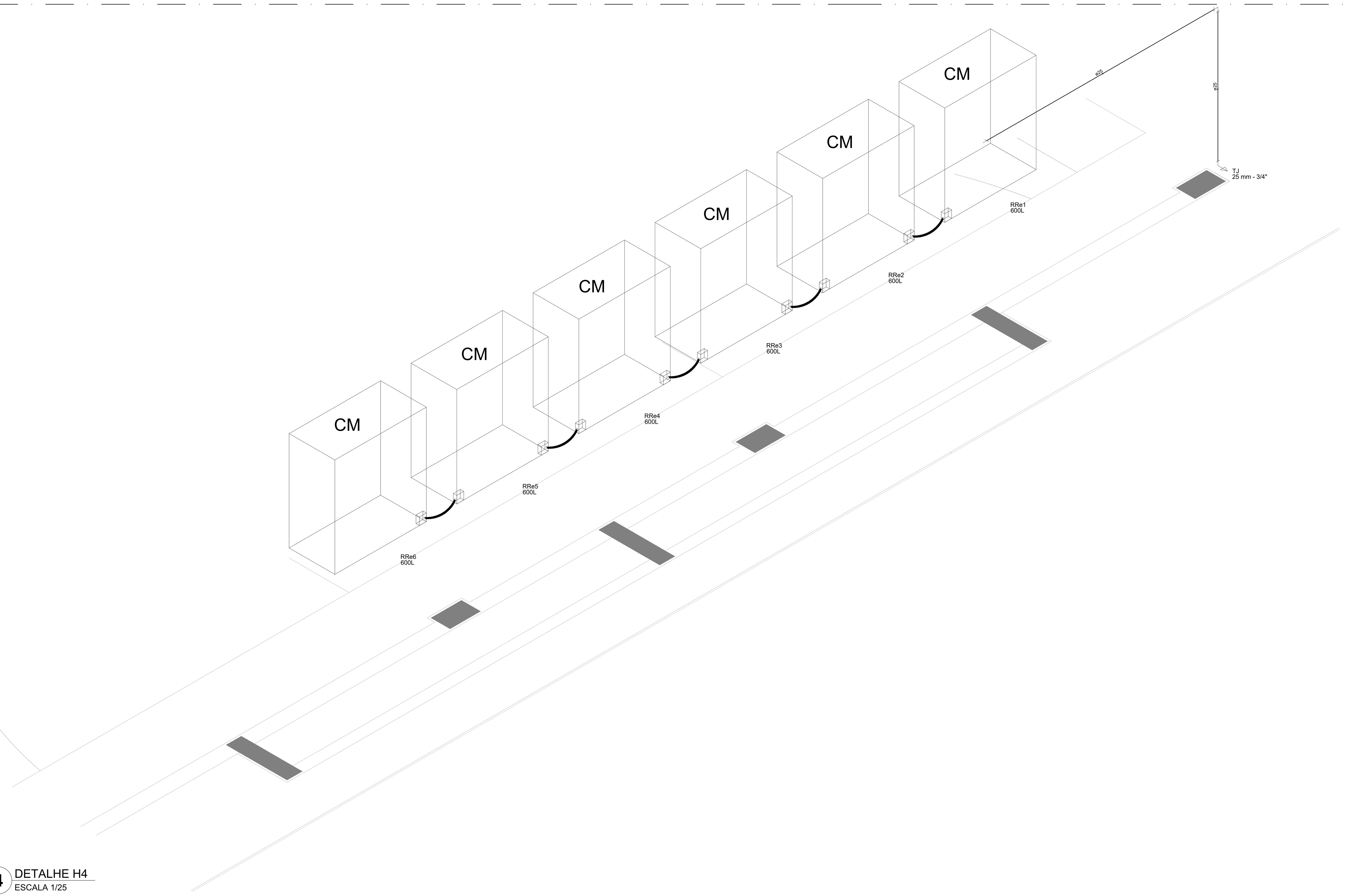

4 DETALHE H4
ESCALA 1/25

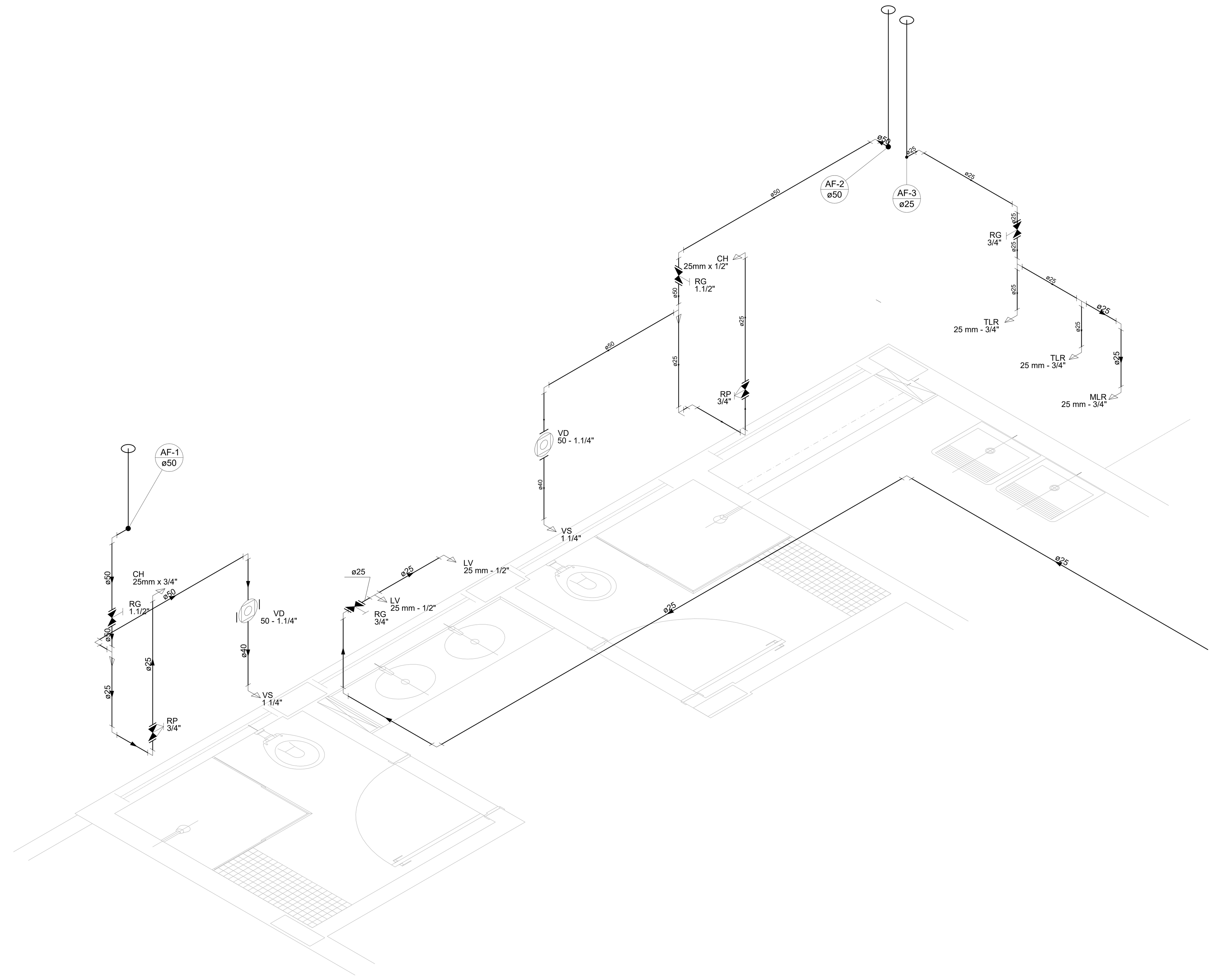

5 DETALHE H5
ESCALA 1/25

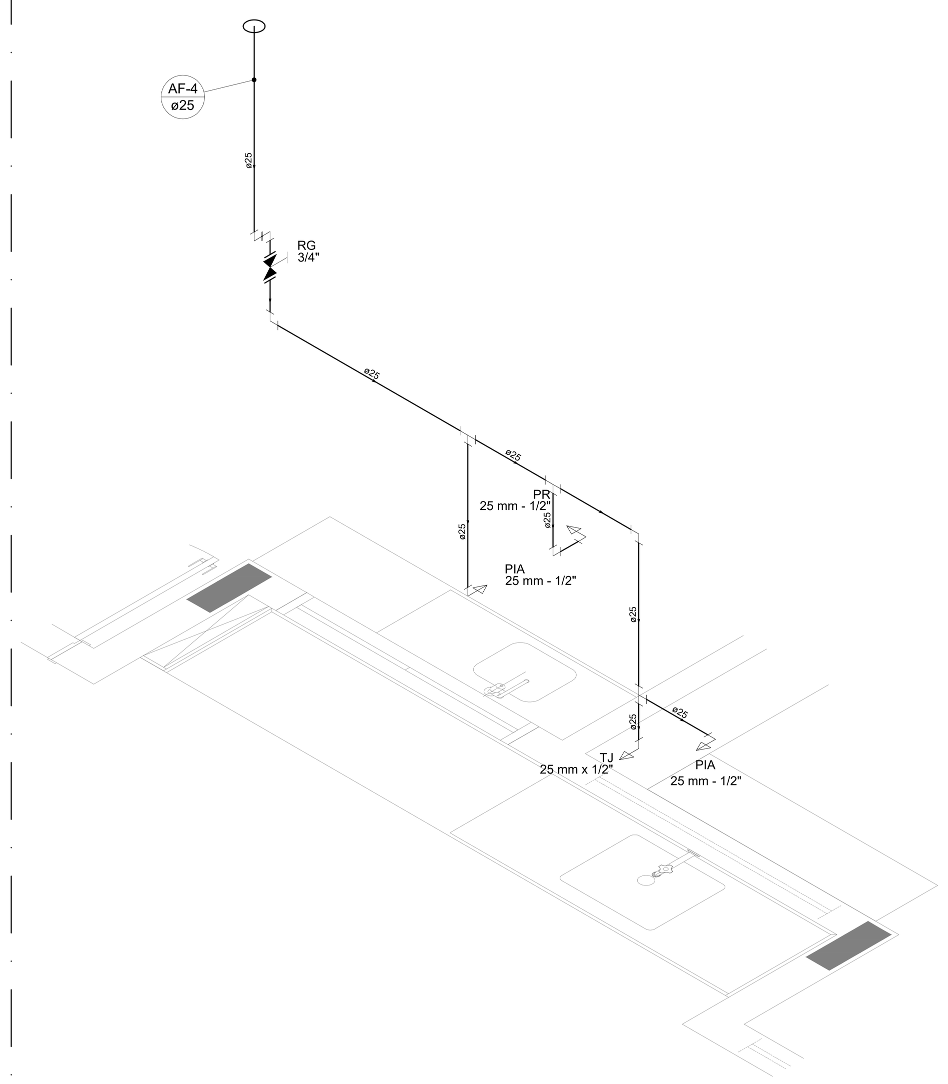

6 DETALHE H6
ESCALA 1/25

Legenda das indicações	
BE	Bebedouro
CH	Chuveiro
DH	Ducha Higiênica
HIDRÔMETRO	Hidrômetros - cavalete
LV	Lavatório
MIC	Mictório
PIA	Pia de cozinha
PR	Purificador
RG	Registro de gaveta
RP	Registro de pressão c/ canopla cromada
Saída	Saídas livres
TLR	Tanque de lavar
TJ	Torneira de Jardim
VD	Valvula de descarga
VS	Vaso Sanitário com válvula de descarga
VR	Válvula de retenção horizontal
CM	Cisterna modular vertical de reuso

Legenda de condutos
Água fria
————————
Alimentação
—·—·—·—·—

NOTAS GERAIS

1. CONFERIR MEDIDAS EM OBRA
2. MEDIDAS EM METRO, EXCETO QUANDO INDICADO
3. AS COTAS PREVALECEM SOBRE O DESENHO
4. ESTE PROJETO FOI DESENVOLVIDO A PARTIR DO PROJETO DE ARQUITETURA.
5. PARA QUAISQUER DÚVIDAS E/OU DIVERGÊNCIAS SINALIZAR IMEDIATAMENTE

NOTAS ESPECÍFICAS

HIDRÁULICO
1. EXECUTAR ESTE PROJETO JUNTAMENTE COM O PROJETO ESTRUTURAL;
2. ANTES DA CONCRETAGEM PREVER PASSAGEM PARA AS TUBULAÇÕES, DENTRO DOS LIMITES ESTABELECIDOS PELA NBR 6118:2014;
3. A TUBULAÇÃO DE ÁGUA FRIA E DRENO DE AR CONDICIOANDO SERÁ EM PVC RÍGIDO SOLDÁVEL
4. A REPRESENTAÇÃO DA REDE DE INTERLIGAÇÃO DO DRENO DE AR CONDICIONADO NAS CAIXAS PLUVIAIS ESTÁ NO NÍVEL FUNDAÇÃO PARA FACILITAR A INTERPRETAÇÃO DOS DESVIOS DAS VIGAS BALDRAMES;
5. O DRENO DO AR CONDICIONADO SERÁ INTERLIGADO NAS CAIXAS DE AREIA E POÇOS DE VISITA PLUVIAL;
6. ALTERAÇÕES NESTE PROJETO SOMENTE COM AUTORIZAÇÃO EXPRESSA DO FNDE;
7. O DIMENSIONAMENTO DO HIDRÔMETRO GERAL FICA A CARGO DA CONCESSIONÁRIA DO LOCAL DE EXECUÇÃO DA OBRA;
8. EM VIRTUDE DAS LIMITAÇÕES DE PRESSÕES DE ÁGUA FORNECIDAS PELAS CONCESSIONÁRIAS, FOI PREVISTO BOMBAS DE RECALQUE PARA O RESERVATÓRIO DE CONSUMO;
9. FORAM PREVISTOS PRESSURIZADORES PARA GARANTIR PRESSÃO EM TODOS OS PONTOS DE CONSUMO. O GRUPO DE PRESSÃO FICARÁ NA CASA DE MÁQUINAS ABAIXO DO RESERVATÓRIO. VER DETALHE DO GRUPO DE PRESSÃO NA PRANCHA 06.
10. FORAM PREVISTAS CISTENAS MODULARES PARA CAPTAÇÃO DE ÁGUA DA CHUVA. AS CISTERNAS POSSUEM SISTEMA DE FILTRAGEM ACOPLADO. O EXTRASOR É INTERLIGADO NA REDE DE ÁGUAS PLUVIAIS.

REFERÊNCIAS:

- MEMORIAL DESCRITIVO E ESPECIFICAÇÕES TÉCNICAS

CONTROLE DE REVISÕES

Nº	DATA	DESCRIÇÃO

FNDE Fundo Nacional de Desenvolvimento da Educação — MINISTÉRIO DA EDUCAÇÃO

PROJETO PADRÃO - FNDE

PROPRIETÁRIO: :

ENDEREÇO:

MUNICÍPIO - UF:

PROPRIETÁRIO

RESP. TÉCNICO — CREA

AUTOR DO PROJETO — CAU

DLFO

CREA

RA

OBSERVAÇÕES:

ESCOLA 5 SALAS DE AULA - MODELO TÉRREO

PROJETO DE INSTALAÇÕES

COORDENAÇÃO CGEST - Coordenação Geral de Infraestrutura Educacional	LANÇAMENTO HIDRÁULICO DETALHES H1 AO H6		HAG
FORMATO A0	REVISÃO R.00	ESCALA INDICADA DATA EMISSÃO JAN/2021	PRANCHA 03/08